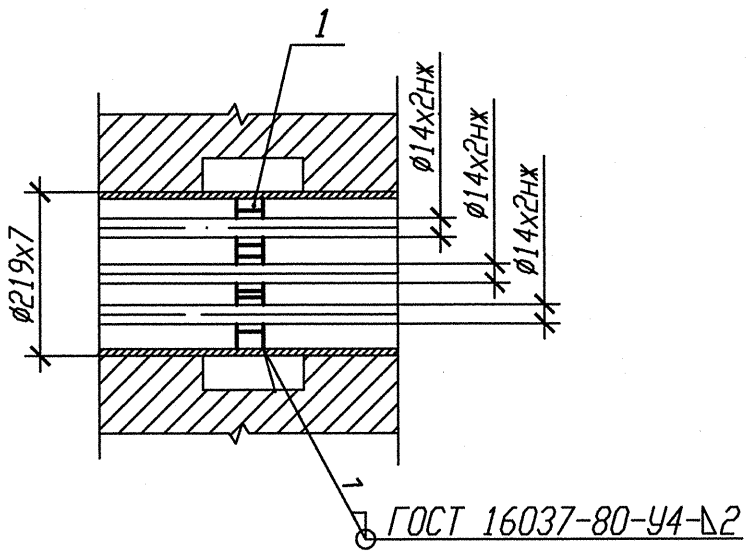

Деталь поз. 1

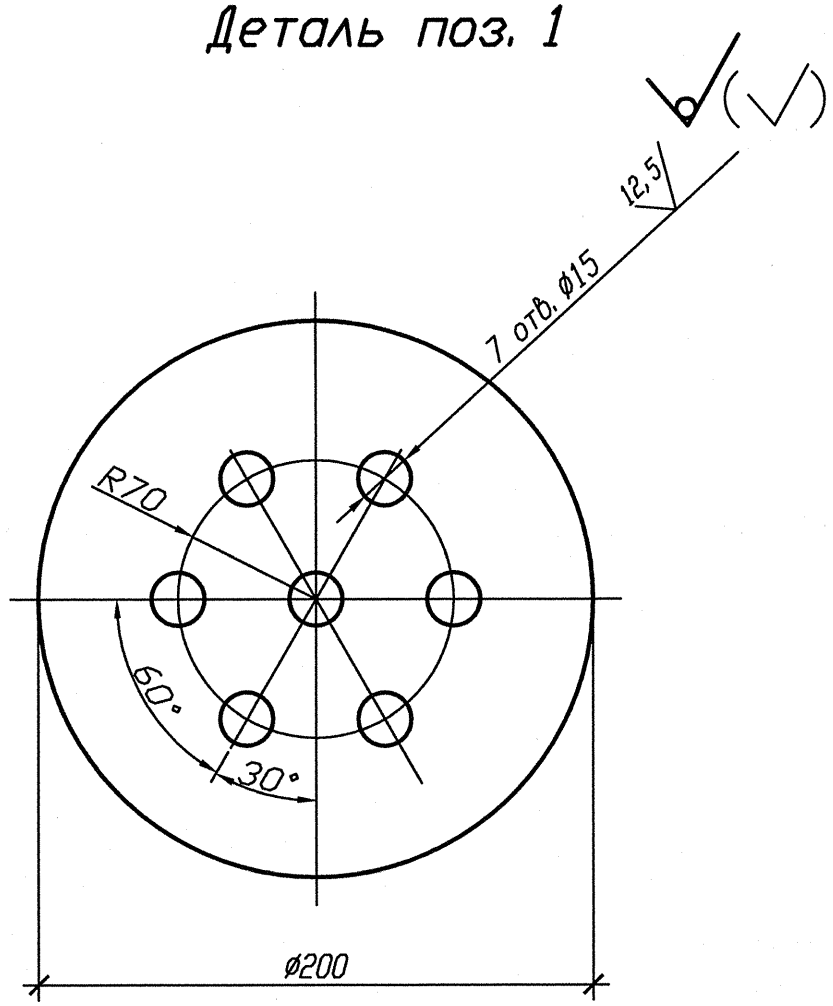

1 Привязку опоры смотри изометрический чертеж 3TV11Z01, 3TV11Z06, 3TV11Z39, 3TV11Z41, 3TV30Z07, 3TV40Z07, 3TV50Z07.

2 Маркировка проходки ТГ-412, ТГ-658 .

3 Изготовить пять комплектов.

Спецификация деталей

Поз.	Обозначение	Наименование	Кол.	Материал	Масса, кг ед.	Масса, кг общ.	Примечание
1	БК-1998802	Лист	1	Б-ПН-4 ГОСТ19903-74 Лист 12Х18Н10Т-М5Г ГОСТ7350-77	1,00	1,00	
	ГОСТ 2246-70	Проволока		СВ-04Х19Н11М3		-	
					Итого:	1,00	

АРХИВНЫЙ ЭКЗЕМПЛЯР

Изм.	Кол. уч.	Лист	Nдок.	Подпись	Дата
Инж. 2к.		Случевская			13.02
Пров. инж. 1к.		Швабинский			13.02
Пров. вед. инж.		Махотина			13.02
Н. контр.		Краснояров			13.02

Инв. N подл. R3.03732.1.0.13
Лист 262

R3.TV10.3071.013.03.00.006

Ростовская АЭС Блок 3

Редакторное отделение Герметичная часть Трубопроводы отбора проб Рр больше 2,2 МПа	Стадия	Лист	Листов
	Р		1
Неподвижная проходка 3TV10Y069, 3TV10Y071, 3TV10Y073, 3TV10Y316, 3TV10Y372	ОАО "НИАЭП" 2013		

Инв. N подл. | Подп. и дата | Взам. инв. N
R3.03732.1.0.13 | 13.02.13

Формат А3